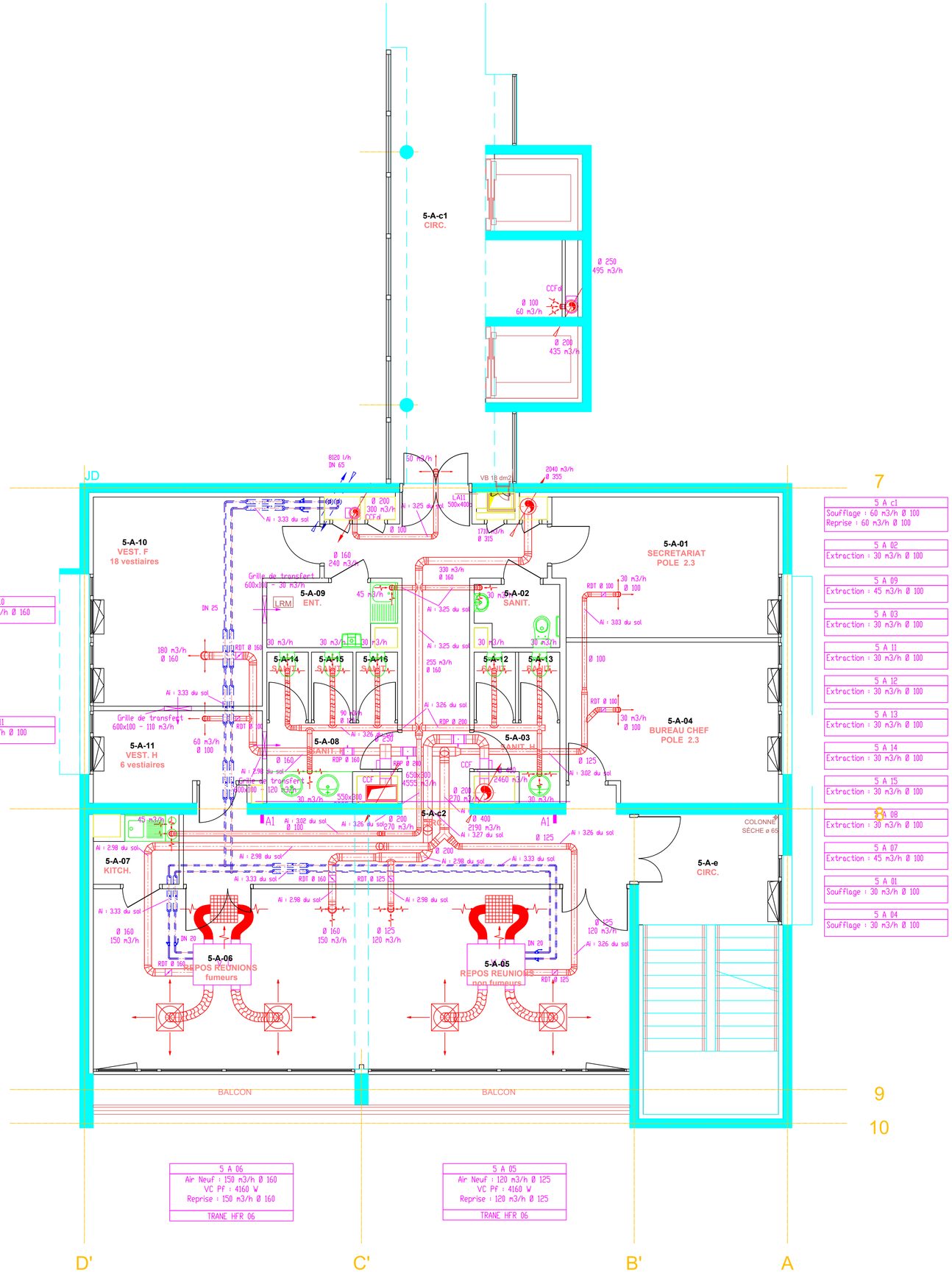

5 A 10
Soufflage : 180 m3/h Ø 160

5 A 11
Soufflage : 60 m3/h Ø 100

5 A 06
Air Neuf : 150 m3/h Ø 160 VC Pf : 4160 W Reprise : 150 m3/h Ø 160
TRANE HFR 06

5 A 05
Air Neuf : 120 m3/h Ø 125 VC Pf : 4160 W Reprise : 120 m3/h Ø 125
TRANE HFR 06

5 A c1
Soufflage : 60 m3/h Ø 100 Reprise : 60 m3/h Ø 100

5 A 02
Extraction : 30 m3/h Ø 100

5 A 09
Extraction : 45 m3/h Ø 100

5 A 03
Extraction : 30 m3/h Ø 100

5 A 11
Extraction : 30 m3/h Ø 100

5 A 12
Extraction : 30 m3/h Ø 100

5 A 13
Extraction : 30 m3/h Ø 100

5 A 14
Extraction : 30 m3/h Ø 100

5 A 15
Extraction : 30 m3/h Ø 100

5 A 08
Extraction : 30 m3/h Ø 100

5 A 07
Extraction : 45 m3/h Ø 100

5 A 01
Soufflage : 30 m3/h Ø 100

5 A 04
Soufflage : 30 m3/h Ø 100

LEGENDE

- Gaine de soufflage
- Gaine de reprise
- Gaine d'extraction de VMC
- Réseaux d'eau glacée 6 - 12°C
- Vanne de réglage et d'isolement
- RDT : Régulateur de débit terminal
- RDP : Régulateur de débit principal

CALORIFUGE :

. Eau Glacée (Locaux techniques-Terrasse) : Coquille Styrofoam Revêtement Parvaflex ép. 40 mm Ø < DN 100 - ép. 50 Ø > DN 100
. Eau Glacée (distribution, colonnes montantes) : Coquille Styrofoam Revêtement Parvaflex + Finition PVC - ép. 40 mm Ø < DN 100 - ép. 50 Ø > DN 100

. Eau Glacée (Piquages appareils terminaux) : Mousse Néoprène "Armaflex" ép. 19 mm

NOTA :

. Les qualités des matériaux et la sélection des terminaux sont définies suivant les fiches matériels de l'entreprise d'exécution.
. La sélection et la position des compensateurs font l'objet d'un document séparé.

. Le principe d'équilibrage des réseaux hydrauliques fait l'objet d'un document séparé.

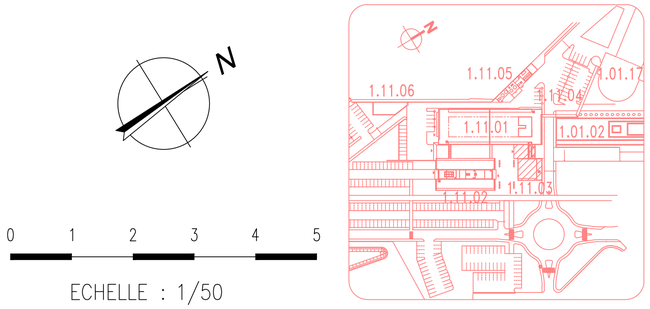

ECHELLE : 1/50

Centre Hospitalier Universitaire de Clermont-Ferrand

Complexe Hospitalier St JACQUES

VESTIAIRES LABOS

NIVEAU 05

Ventilation - Climatisation

Date	Modifications	Indice
14/10/2005	DOE	A

Dresse par : ELITHIS

Dessine par : A. DEBROSSE

L'Ingenieur en chef :

Date : 14/10/2005

Echelle : 1/50*

N° Plan d'Affaire :

N° de Classement Archives : 1 10 11 03 15 01 10